Liste Ersatzteile LP-570E-V2

Inhaltsverzeichnis:

1. Mechanische/Elektrische Teile
2. Luftleitungen (1)
3. Luftleitungen (2)
4. Luftleitungen (3)
5. Dampfleitungen
6. Bedienelemente
7. Bezüge

1: Mechanische/Elektrische Teile

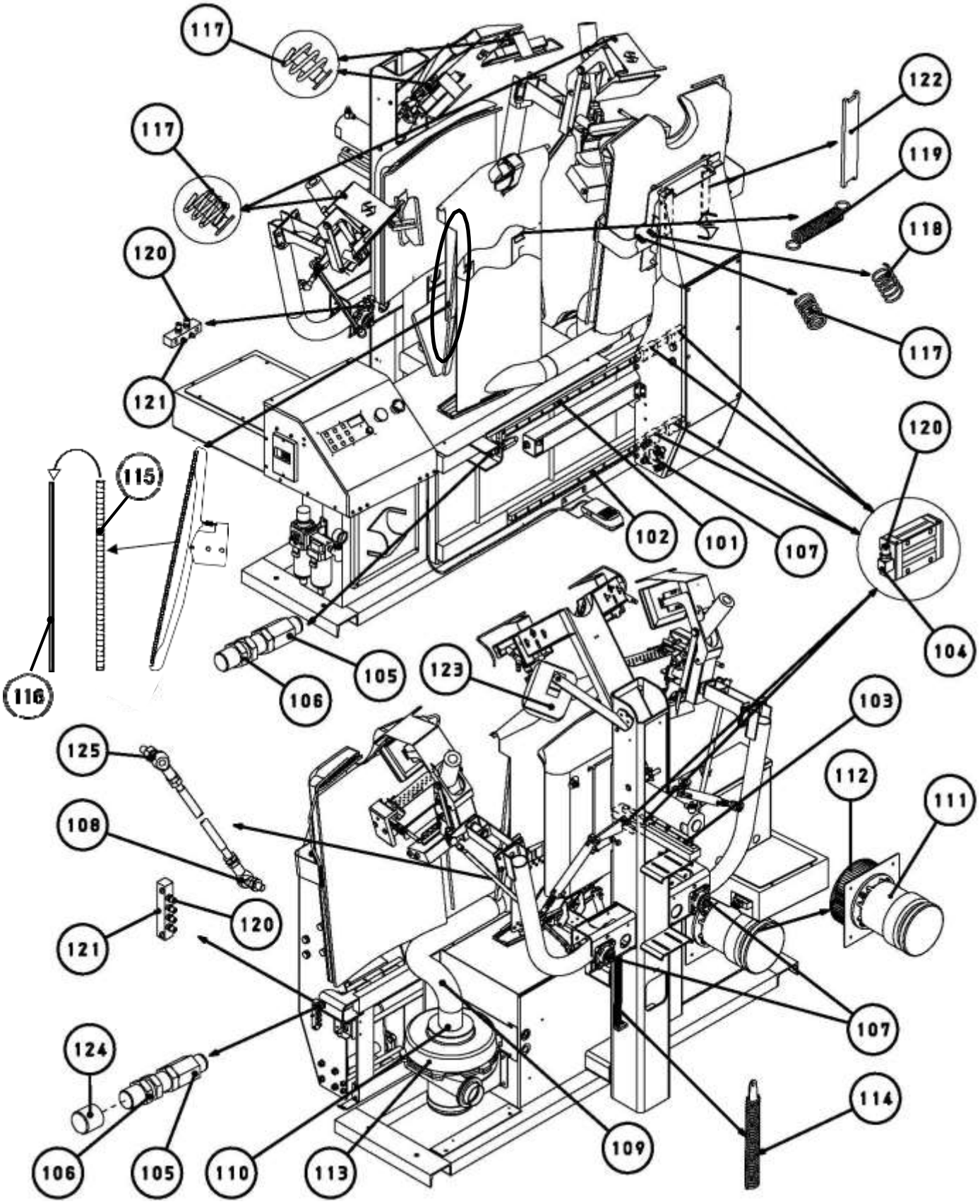

1. Mechanische/Elektrische Teile

Nr.	Bezeichnung:	Artikel-Nr.:	Menge:	Bemerkung:
101	Schlitten Pressplatte	E0B006	1	Frontpresse (oben)
	Führungsschlitten Pressplatte	E0B001	2	
102	Schlitten Pressplatte	E0A013	1	Frontpresse (unten)
	Führungsschlitten Pressplatte	E0A001	2	
103	Schlitten Pressplatte	E0A003	2	Presse Rückseite
	Führungsschlitten Pressplatte	E0A001	2	
104	Anschlussstück	E0F001	6	
105	Stoßdämpfer	F0K005	2	
106	Gewindemutter	F0L005	2	
107	Lagereinheit	E4A001	6	
108	Gelenklager	E5J004	2	
109	Vakuumschlauch	K1D003	1	Länge：770mm
110	Vakuumschlauch-Manschette	K1D004	2	
111	Motor	G0E003	1	Für Gebläse
112	Lüfterrad	G2B009	1	
113	Motor	G1A053	1	Für Vakuum
114	Federeinheit	BSP-UNT-012	2	
115	Feder	H0D015	2	Seitlicher Hemdenspanner
116	Stange	H0D016	2	Seitlicher Hemdenspanner
117	Feder	H0D001	6	
118	Feder	H0D002	4	
119	Feder	H0D004	2	Kurzarmhemden
120	Anschlussstück	C0E002	12	
121	Schmiernippel	E0F003	3	
122	Blech	AB2013	2	Frontpresse Schacht Abdeckblech
123	Spiegel	Q0A007	1	
124	Abdeckung（Gummi）	M4J001	1	Für rechte Seite
125	Verbindungselement	E5J003	2	

2: Luftleitungen(1)

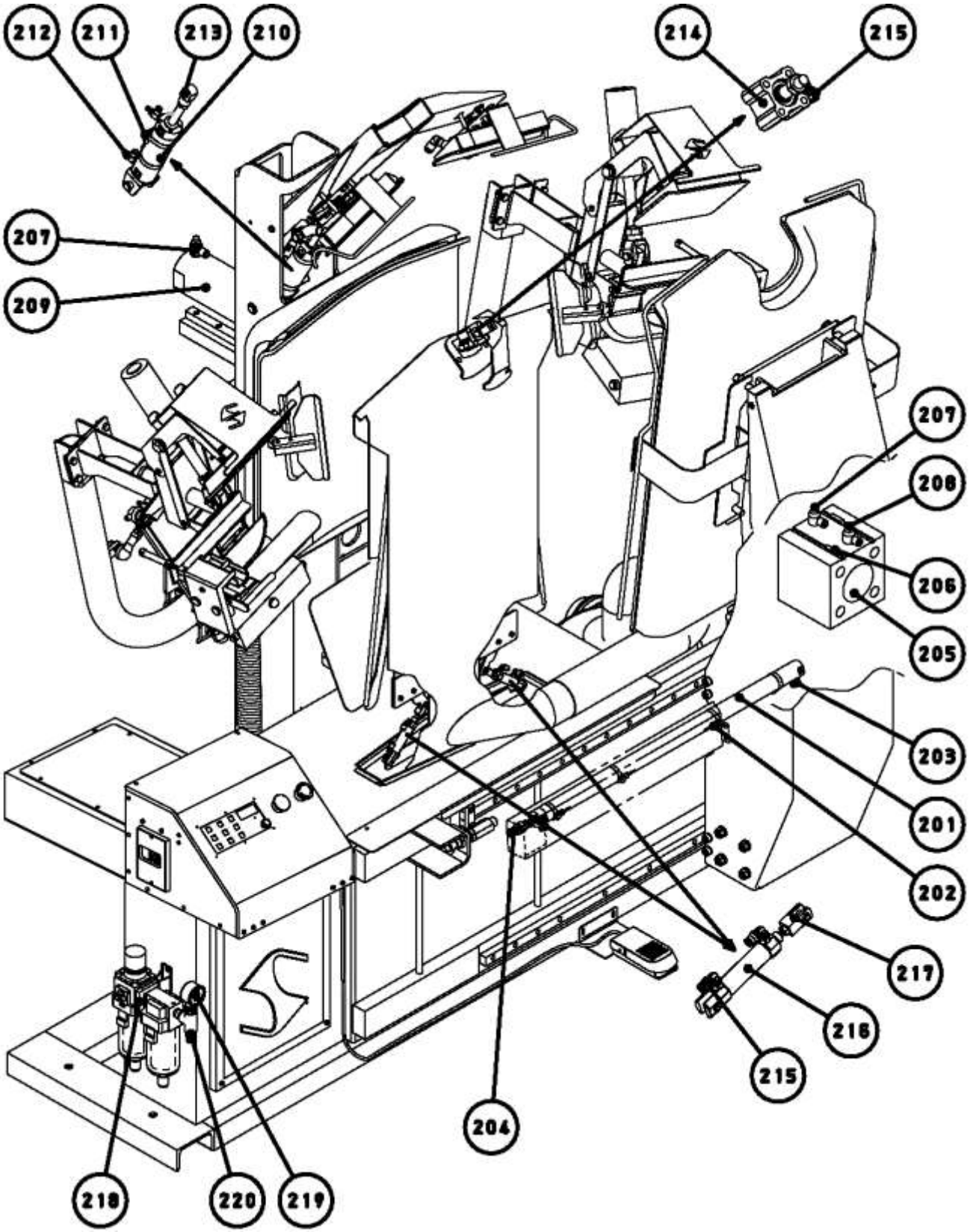

2: Luftleitungen (1)

Nr.	Bezeichnung:	Artikel-Nr.:	Menge:	Bemerkung:
201	Zylinder	B0K016	1	Schlitten Frontpresse
202	Zylinder Sensor	B5A003	4	
203	Anschlussstück	C0C054	2	
204	Gelenklager	E5L001	1	
205	Zylinder	B1H001	1	Frontpresse
206	Zylinder Sensor	B5A004	2	
207	Drehzahlregler	C1A024	3	
208	Drehzahlregler	C1A026	1	
209	Zylinder	B2C008	1	Rückpresse
210	Zylinder	B0U009	1	Schulterpresse
211	Zylinder Sensor	B5A003	2	
212	Drehzahlregler	C1A012	2	
213	Gelenkverbindung	B6A004	1	
214	Zylinder	B1A007	1	Kragen-Fixierung
215	Anschlussstück	C0C161	6	
216	Zylinder	B1L003	2	
217	Gelenkverbindung	B6B007	2	
218	Wartungseinheit	D0F008	1	
219	Manometer	D1C001	1	
220	Anschlussstück	C0C012	1	

3: Luftleitungen(2)

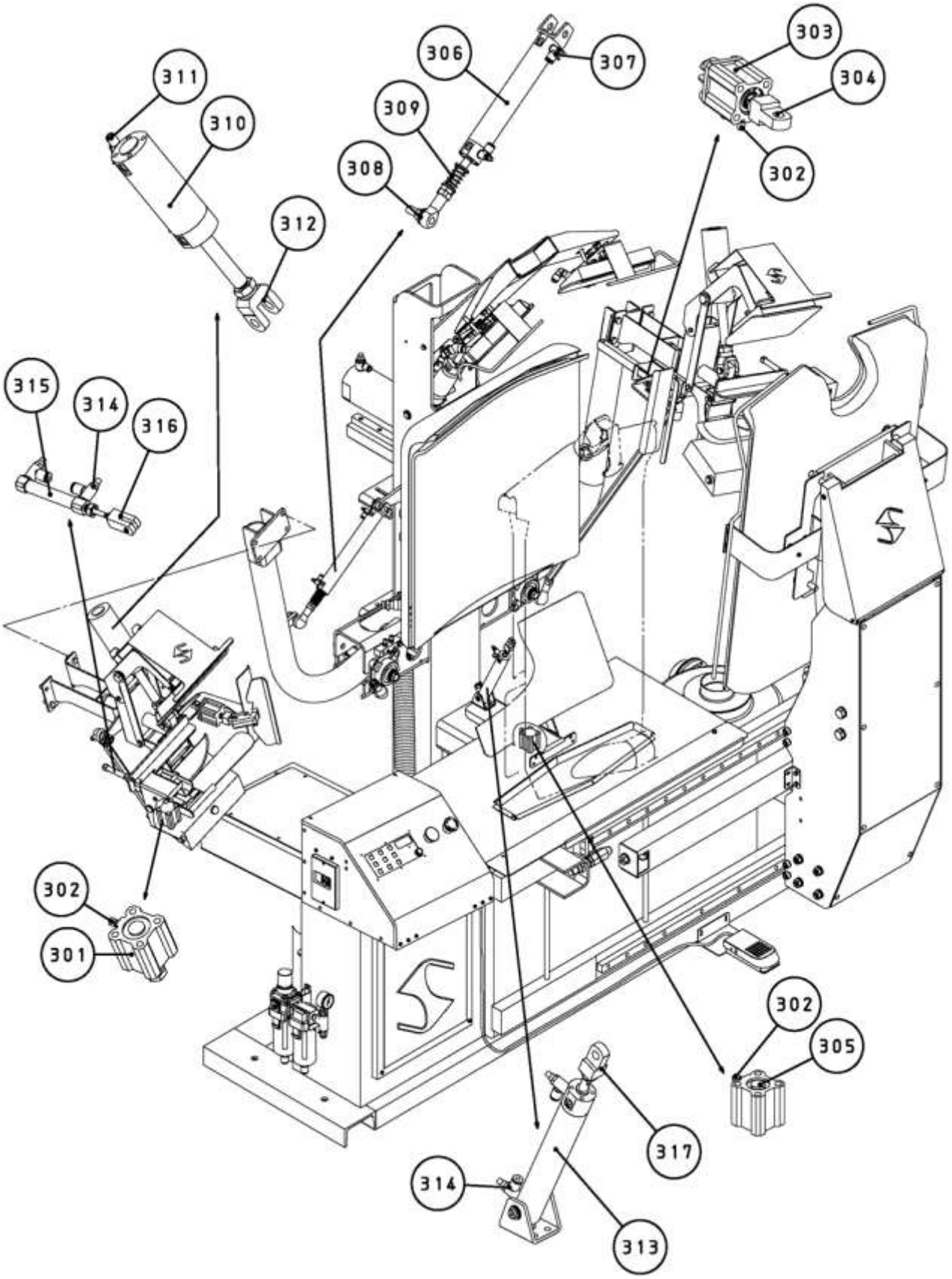

3. Luftleitungen(2)

Nr.	Bezeichnung:	Artikel-Nr.:	Menge:	Bemerkung:
301	Zylinder	B1A008	2	Manschettenfalten-Presse
302	Anschlussstück	C0E003	9	
303	Zylinder	B1C007	2	Fixierung Kurzarmhemden
304	Gabelkopf	B6A003	2	
305	Zylinder	B1A005	1	Rücken Fixierung hoch/runter
306	Zylinder	B0C002	2	Arm Manschettenfalten-Presse
307	Drehzahlregler	C1A003	4	
308	Gelenklager	E5J004	2	
309	Feder	H0D002	2	
310	Zylinder	B0A019	2	Manschettenfalten- Presse
311	Drehzahlregler	C1A012	4	
312	Gabelkopf	B6B003	2	
313	Zylinder	B0E004	1	Rücken Fixierung
314	Drehzahlregler	C1A002	6	
315	Zylinder	B1K001	2	Manschettenfalten- Presse Einsteller
316	Gabelkopf	B6B008	2	
317	Gabelkopf	B6A002	1	

4: Luftleitungen(3)

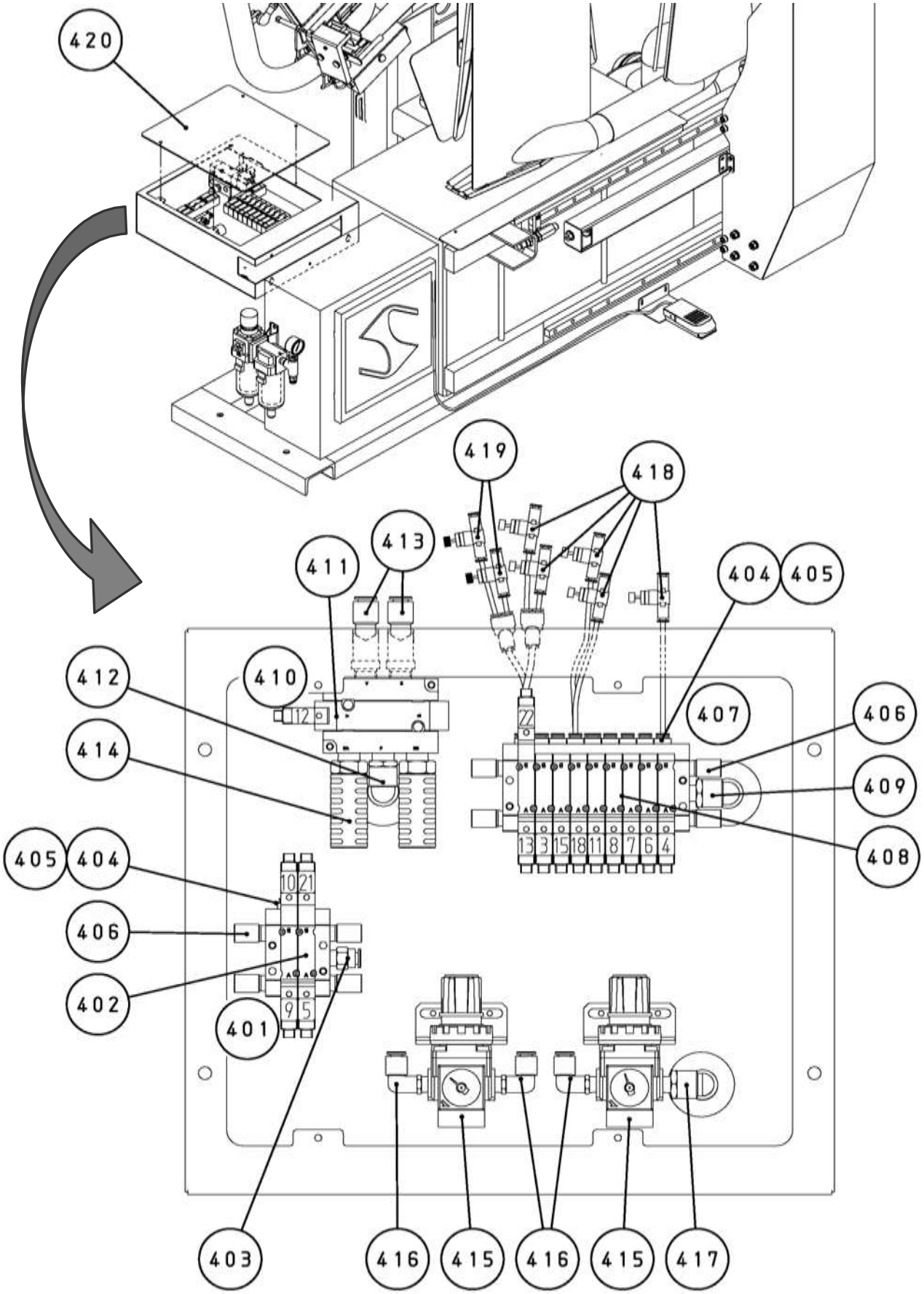

2. Luftleitungen (3)

Nr.	Bezeichnung:	Artikel-Nr.:	Menge:	Bemerkung:
401	Ventilblock	A0F125	1	
402	Magnetventil	A0E013	1	No.5,21 : Manschettenfalten-Presse
	Magnetventil	A0E013	1	No.9,10 : Schlitten Frontpresse
403	Anschlussstück	C0C004	1	
404	Anschlussstück	A0J007	10	
405	Anschlussstück	C0G002	10	
406	Schalldämpfer	C0A003	8	
407	Verteilerventil	A0F129	1	
408	Magnetventil	A0J012	1	No.4 : Fixierung Rückseite hoch/ runter
	Magnetventil	A0J012	1	No.6 : Fixierung Rückseite
	Magnetventil	A0J012	1	No.7 : Manschetten/ Kurzarm Fixierung, Einstellung Manschetten-Press: Links
	Magnetventil	A0J012	1	No.8 : Manschetten/ Kurzarm Fixierung, Einstellung Manschetten-Press: Rechts
	Magnetventil	A0J012	1	No.11 : Faltenpresse
	Magnetventil	A0J012	1	No.18 : Kragen Fixierung
	Magnetventil	A0J012	1	No.15 : Dampf
	Magnetventil	A0J012	1	No.3 : Schulterpresse
	Magnetventil	A0E021	1	No.13,22 : Seitlicher Hemdenspanner
409	Anschlussstück	C0C024	1	
410	Verteilerventil	A0F020	1	
411	Magnetventil	A0E020	1	No.12 : Büstenpresse
412	Anschlussstück	C0C098	1	
413	Anschlussstück	C0C040	2	
414	Schalldämpfer	C0A006	2	
415	Druckreduzierventil	D0E005	2	
416	Anschlussstück	C0C018	3	
417	Anschlussstück	C0C024	1	
418	Drehzahlregler	C1A007	5	
419	Drehzahlregler	C1A009	2	
420	Abdeckung Magnetventil	P0A012	1	

5: Dampfleitungen

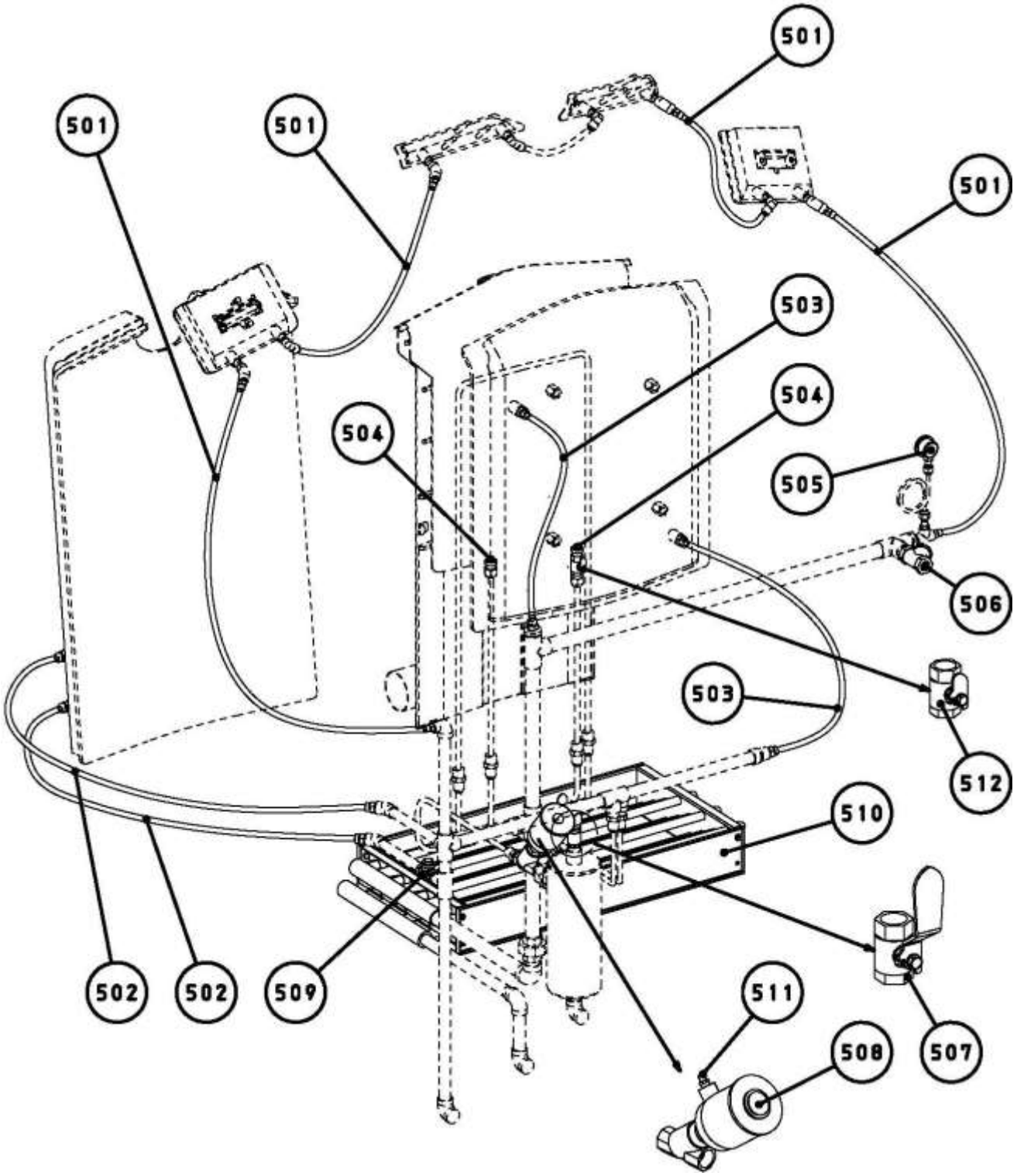

3. Dampfleitungen

Nr.	Bezeichnung:	Artikel-Nr.:	Menge:	Bemerkung:
501	Flexibler Schlauch	A6B020	4	
502	Flexibler Schlauch	A6B018	2	
503	Flexibler Schlauch	A6B017	2	
504	Dampfdüse	UNA013	2	
505	Dampfdruckmesser	J0A003	1	
506	Y-Stück	J2M011	1	
507	Kugelhahn	J6A007	1	
508	Kolbenventil	A0G003	1	
509	Rückschlagventil	J2J001	1	
510	Heizregister	RD200	1	
511	Anschlussstück	C0E001	1	
512	Kugelhahn Einheit	LP-UNT-004-1	1	

6: Bedienelemente

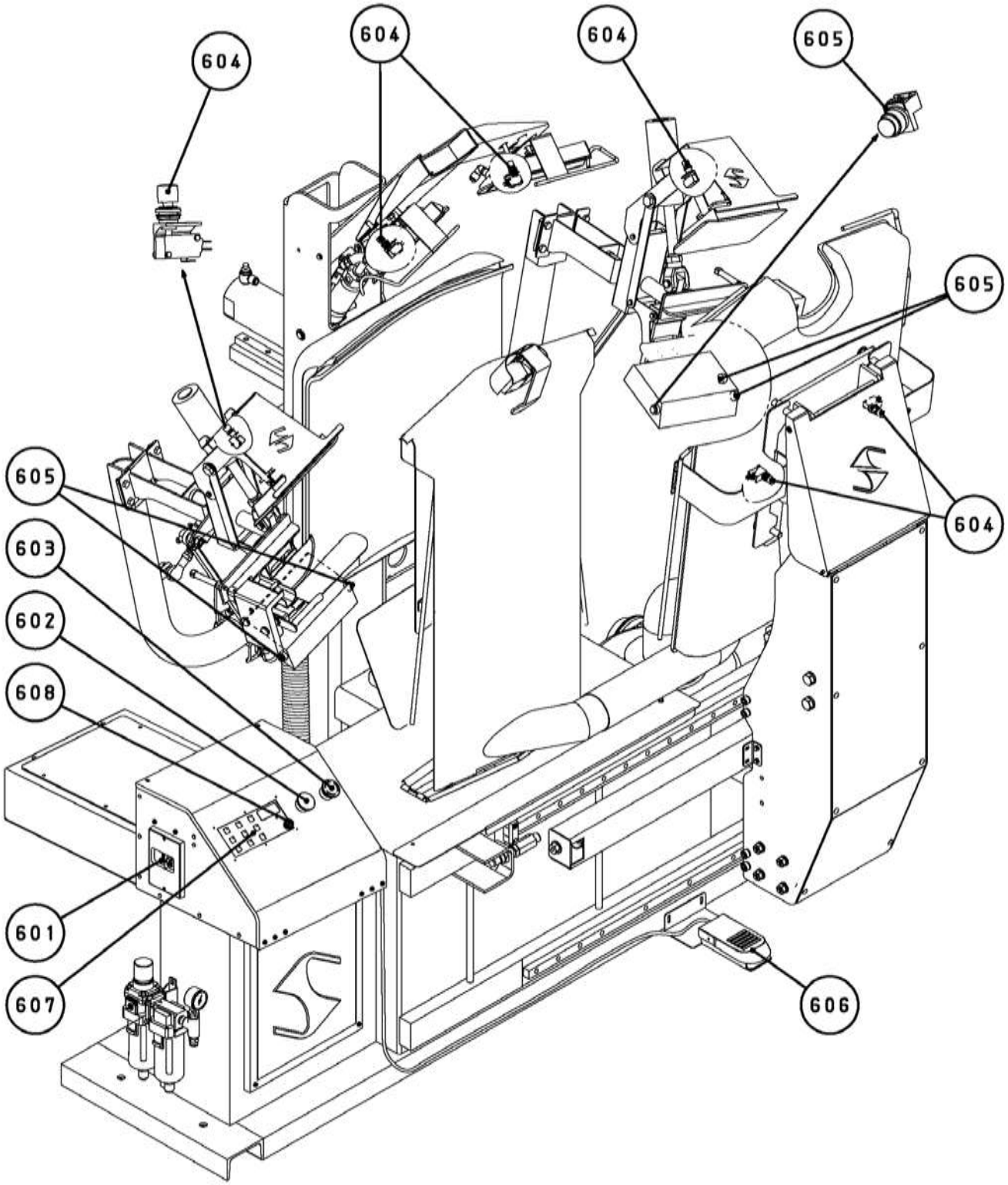

6: Bedienelemente

Nr.	Bezeichnung:	Artikel-Nr.:	Menge:	Bemerkung:
601	Leistungsschalter	21C006	1	
602	Druckschalter	21I111	1	Zurücksetzen in Grundstellung
	Kappe Druckschalter	21I133	1	
603	Druckschalter	21I107	1	Not-Aus
604	Druckschalter	21I085	6	Schutzschalter
605	Druckschalter	21I148	5	Start
606	Fußpedal	FP-UNT-002	1	
	Mikroschalter	21E035	1	
	Fußpedal Feder	H0D019	1	
607	Blech	20U079	1	
608	Knopf	21D006	1	

7: Bezüge

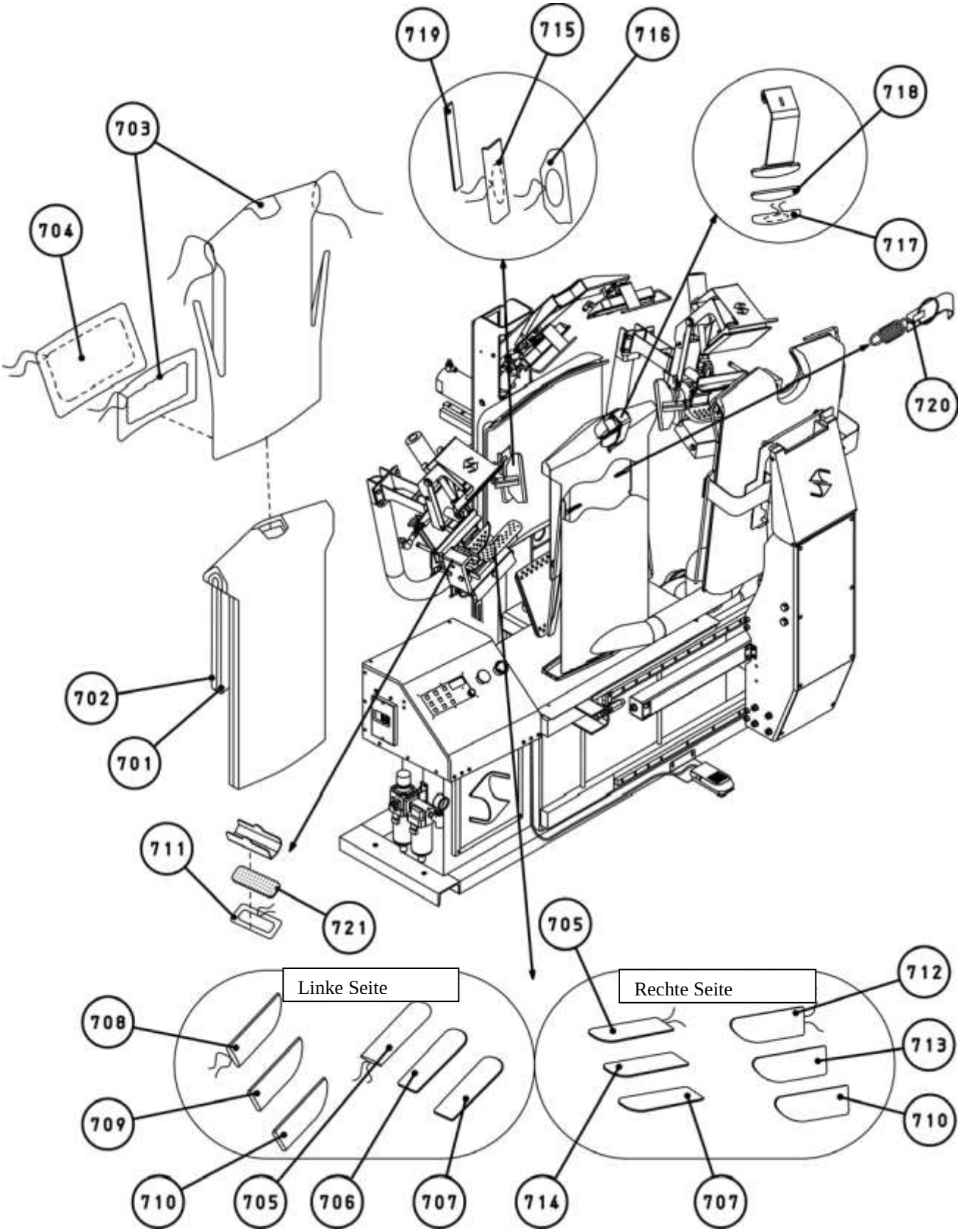
719
715
716
718
703
704
717
720
702
701
711
721
705
Linke Seite
Rechte Seite
712
708
713
709
710
710
705
706
707
714
707

7. Bezüge

Nr.	Bezeichnung:	Artikel-Nr.:	Menge:	Bemerkung:
701	Büste Silikon 10mm	S1B555	1	
702	Büste Molton 13mm	S1B554	1	
703	Büste Bezug	S1B553	1	
704	Fixierung hinten Bezug	S1B556	1	
705	Manschettenfalten-Presse Bezug vorne (rechts und links)	S1B062	2	
706	Manschettenfalten-Presse Molton 5mm vorne (links)	S1B063	1	
707	Manschettenfalten-Presse Silikon 6mm vorne (rechts und links)	S1B065	2	
708	Manschettenfalten-Presse Bezug hinten (links)	S1B066	1	
709	Manschettenfalten-Presse Molton 5mm hinten (links)	S1B067	1	
710	Manschettenfalten-Presse Silikon 10mm hinten (rechts und links)	S1B070	2	
711	Fixierung Manschettenfalte Bezug	S1B071	2	
712	Manschettenfalten-Presse Bezug hinten (rechts)	S1B068	1	
713	Manschettenfalten-Presse Molton 5mm hinten(rechts)	S1B069	1	
714	Manschettenfalten-Presse Molton 5mm vorne (rechts)	S1B064	1	
715	Kurzarmhemden Halter Bezug	S1B028	2	
716	Kurzarmhemden Klammer Bezug	S1B017	2	
717	Halterung Hemdkragen Bezug	S1B022	1	
718	Halterung Hemdkragen Silikon Orange	S1B023	1	
719	Klebeband	Q0A008	2	Länge : 210mm
720	Federeinheit Bezug	CSP-UNT-001	2	
721	Manschettenfalten-Presse Silikon Orange	S1B079	2	