Liste Ersatzteile LP-560E-V2

Inhaltsverzeichnis:

1. Mechanische/Elektrische Teile
2. Luftleitungen (1)
3. Luftleitungen (2)
4. Dampfleitungen
5. Bedienelemente
6. Bezüge

1: Mechanische/Elektrische Teile

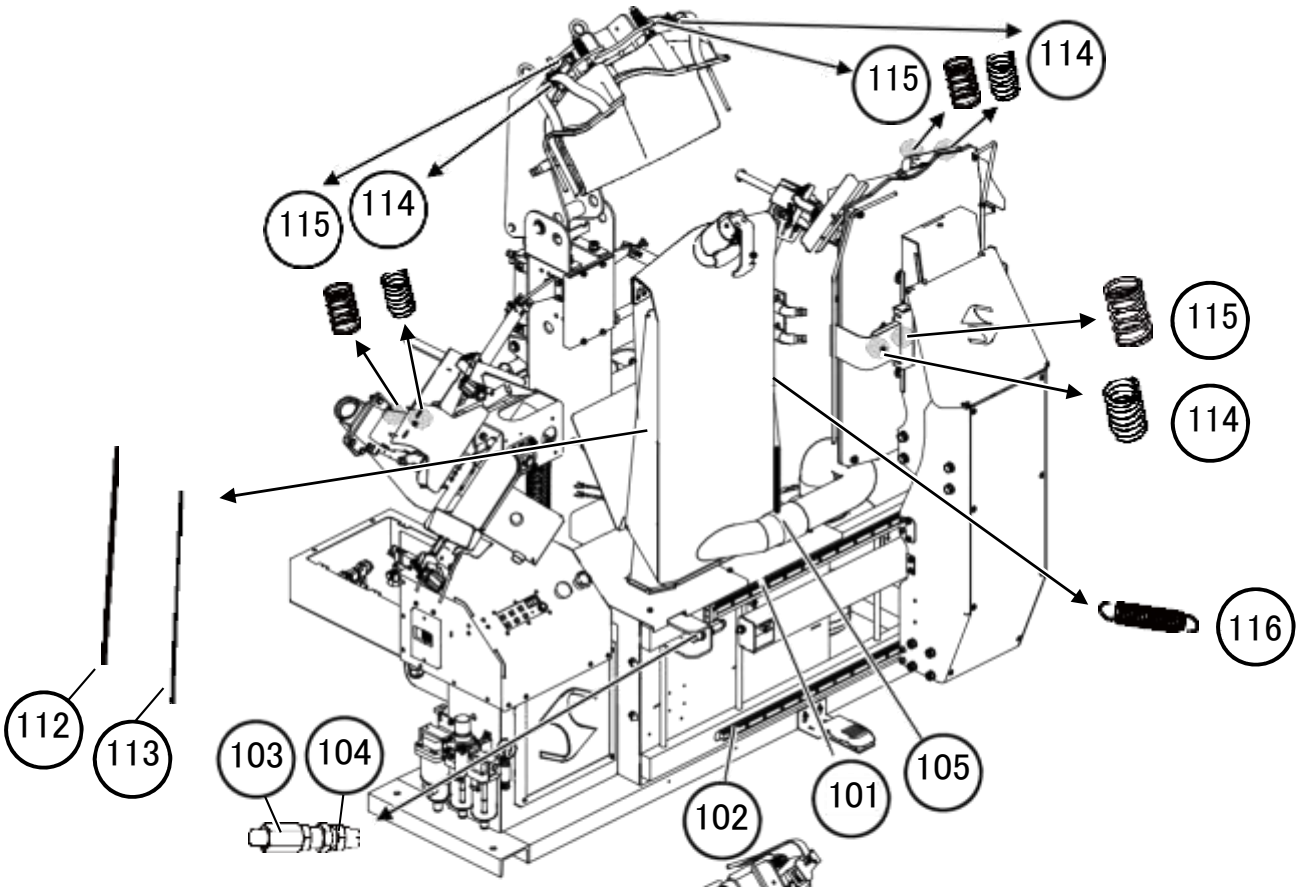

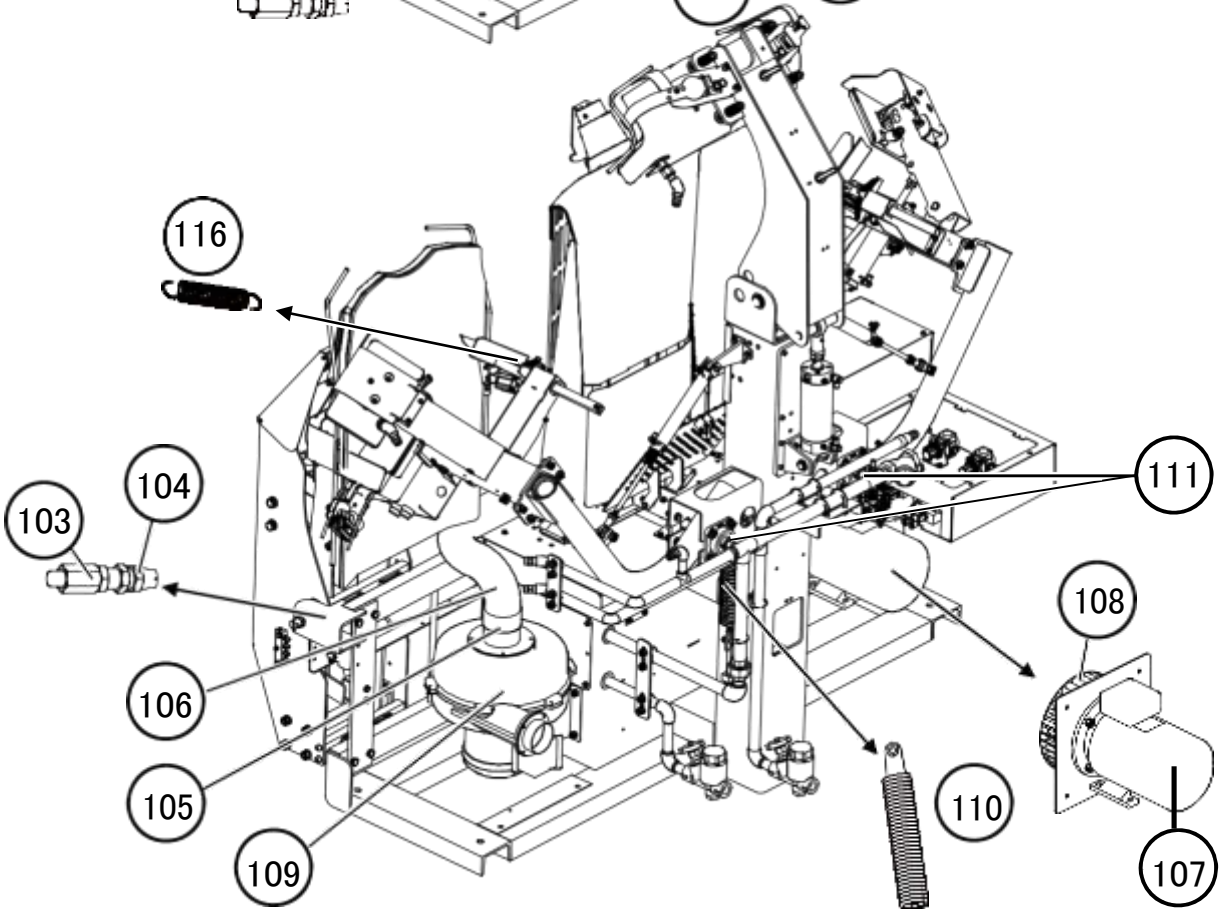

1: Mechanische/Elektrische Teile

Nr.	Bezeichnung:	Artikel-Nr.:	Menge:	Bemerkung:
101	Schlitten Pressplatte	E0B011	1	
	Führungsschlitten Pressplatte	E0B001	2	
102	Schlitten Pressplatte	E0A013	1	
	Führungsschlitten Pressplatte	E0A001	2	
103	Stoßdämpfer	F0K005	2	
104	Gewindemutter	F0L005	2	
105	Vakuumschlauch-Manschette	K1D004	2	
106	Vakuumschlauch	K1D003	1	Länge: 770mm
107	Motor	G0H002	1	1.5kw (LEESON)
108	Lüfterrad	G2B009	1	
109	Absaugmotor	G1A043	1	
110	Federeinheit	AP-05-AA39497	2	
111	Lagereinheit	E4A001	4	
112	Feder	H0D015	2	
113	Stange	H0D016	2	
114	Feder	H0D001	6	
115	Feder	H0D002	6	
116	Feder	H0D-004	6	

2: Luftleitungen (1)

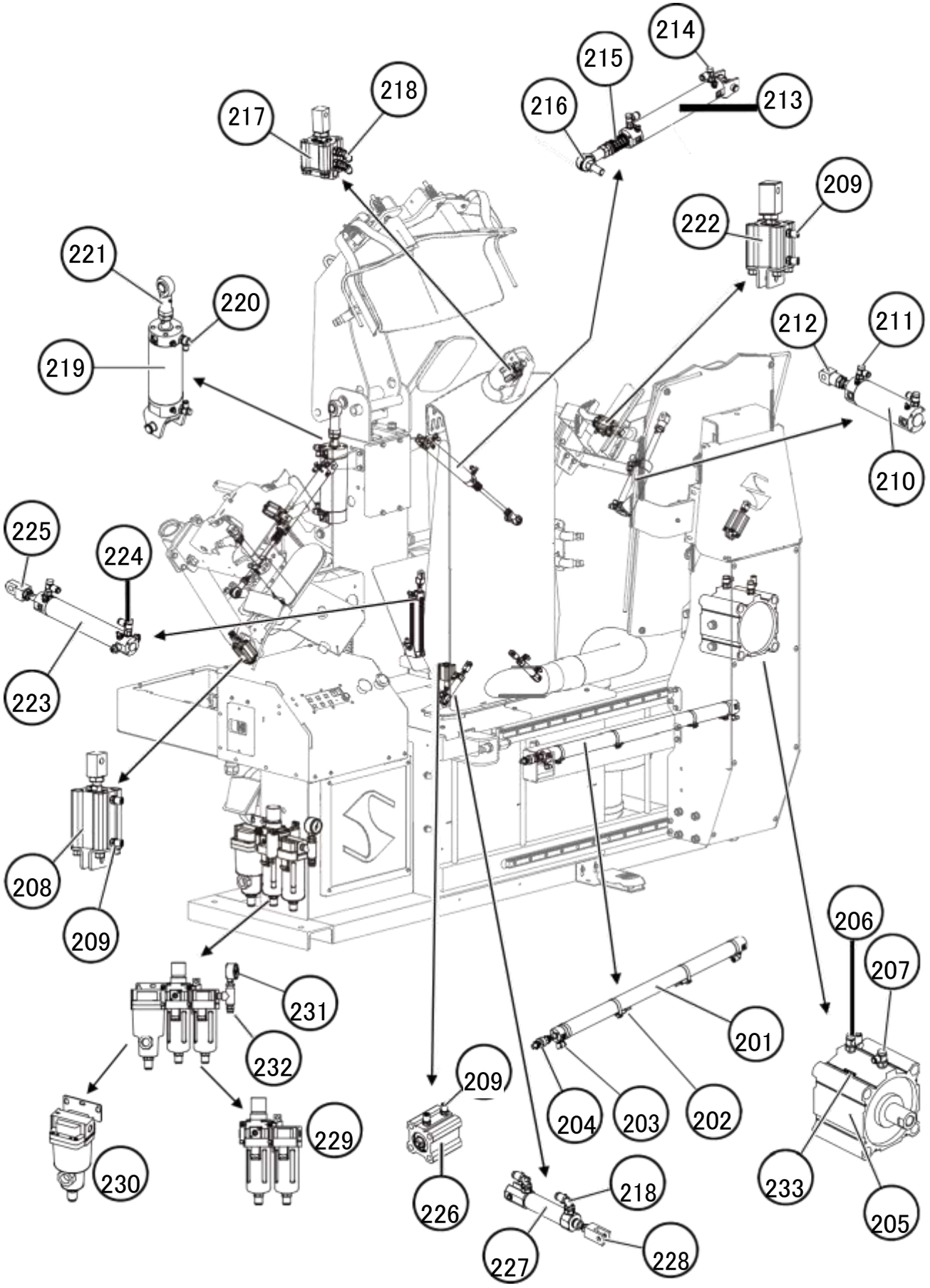

2: Luftleitungen (1)

Nr.	Bezeichnung:	Artikel-Nr.:	Menge:	Bemerkung:
201	Zylinder	B0K018	1	Slide Cylinder
202	Sensor	B5A012	4	
203	Anschlussstück	C0C018	2	
204	Gelenklager	E5L001	1	
205	Zylinder	B1H010	1	Frontpresse
206	Drehzahlregler	C1A079	1	
207	Drehzahlregler	C1A074	1	
208	Zylinder	B1B014	2	Manschettenfalten-Presse
209	Anschlussstück	C0E003	10	
210	Zylinder	B0A028	2	Manschettenfalten-Presse
211	Anschlussstück	C1A065	4	
212	Gabelkopf	B6A004	2	
213	Zylinder	B0C008	2	
214	Drehzahlregler	C1A068	4	
215	Feder	H0D002	2	
216	Gelenklager	E5J004	2	
217	Zylinder	B1A007	1	
218	Anschlussstück	C0C161	6	
219	Zylinder	B0W032	1	Schulterpresse
220	Anschlussstück	C1A073	2	
221	Gabelkopf	E5A013	1	
222	Zylinder	B1B015	2	Kurzarmhemden Fixierung
223	Zylinder	B0E004	1	Befestigung hinten
224	Drehzahlregler	C1A076	2	
225	Gabelkopf	B6A002	1	
226	Zylinder	B1B003	1	Befestigung hinten hoch/runter
227	Zylinder	B1L015	2	Seitlicher Hemdenspanner
228	Gabelkopf	B6B022	2	
229	Wartungseinheit	D0F008	1	
230	Abscheider	D0G006	1	
231	Manometer	J0A003	1	
232	Anschlussstück	C0C012	1	
233	Anschlussstück	B5A012	2	

3: Luftleitungen (2)

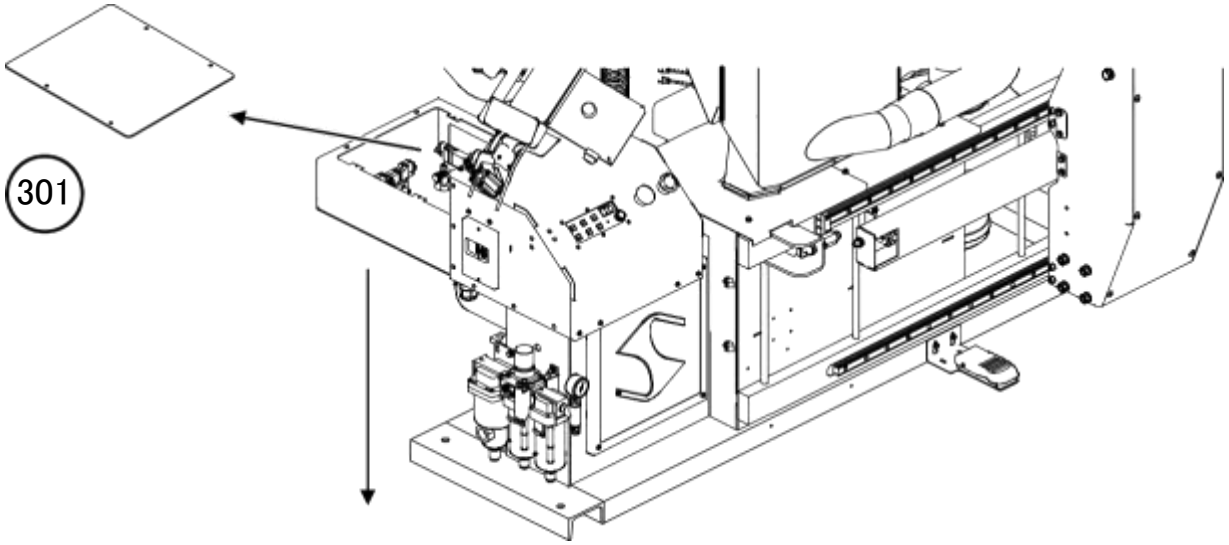

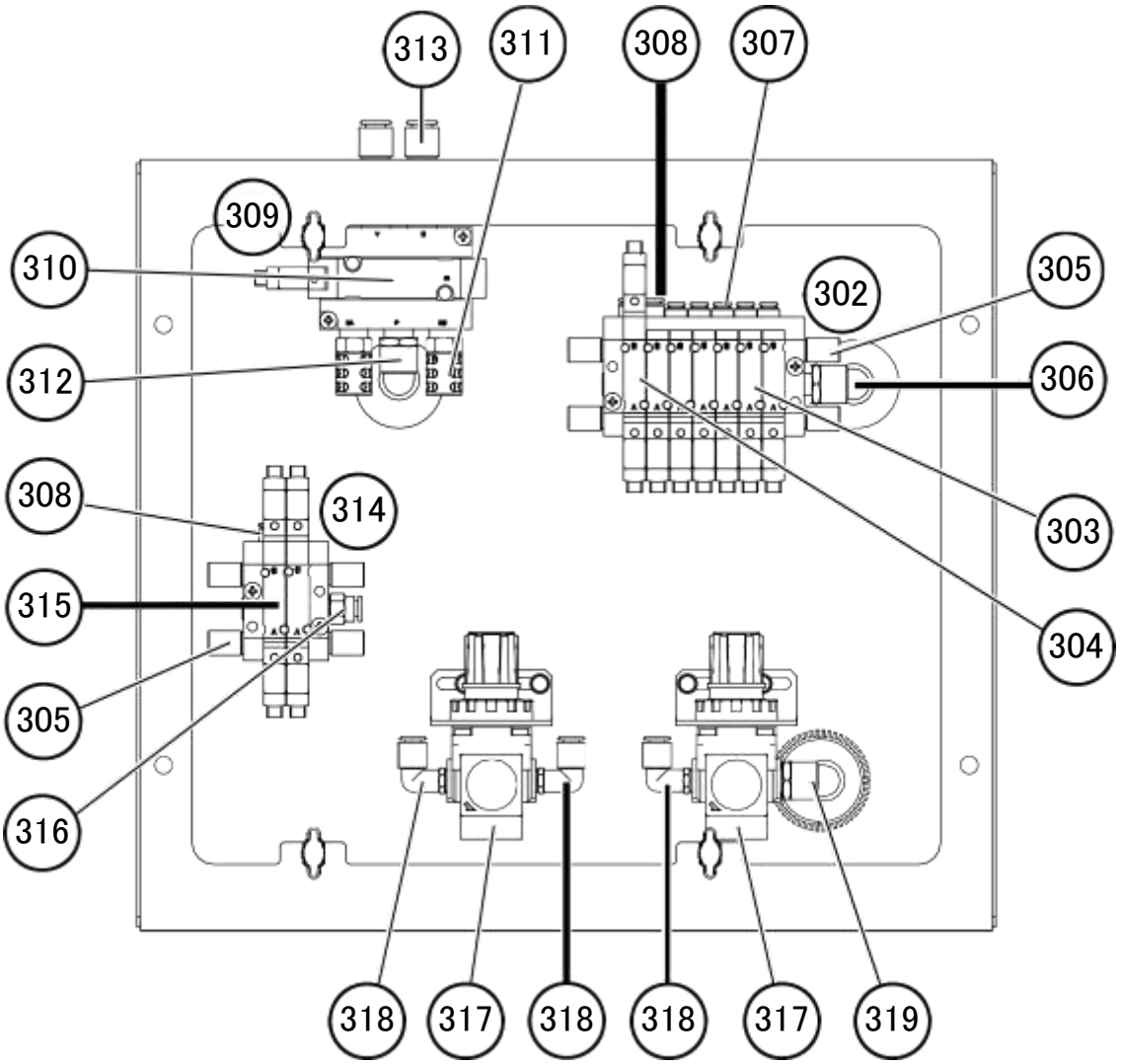

3: Luftleitungen (2)

Nr.	Bezeichnung:	Artikel-Nr.:	Menge:	Bemerkung:
301	Magnetventil Abdeckung	P0A012	1	
302	Ventilblock	A0F172	1	
303	Magnetventil	A0E012	6	
304	Magnetventil	A0E021	1	
305	Schalldämpfer	C0A003	8	
306	Anschlussstück	C0C024	1	
307	Anschlussstück	A0J007	12	
308	Anschlussstück	A0J039	6	
309	Ventilblock	A0F020	1	
310	Magnetventil	A0E002	1	
311	Schalldämpfer		2	
312	Anschlussstück	C0C098	1	
313	Anschlussstück	C0C040	2	
314	Ventilblock	A0F125	1	
315	Magnetventil	A0E013	2	
316	Anschlussstück	C0C005	1	
317	Druckreduzierventil	D0E005	2	
318	Anschlussstück	C0C018	3	
319	Anschlussstück	C0C024	1	

4: Dampfleitungen

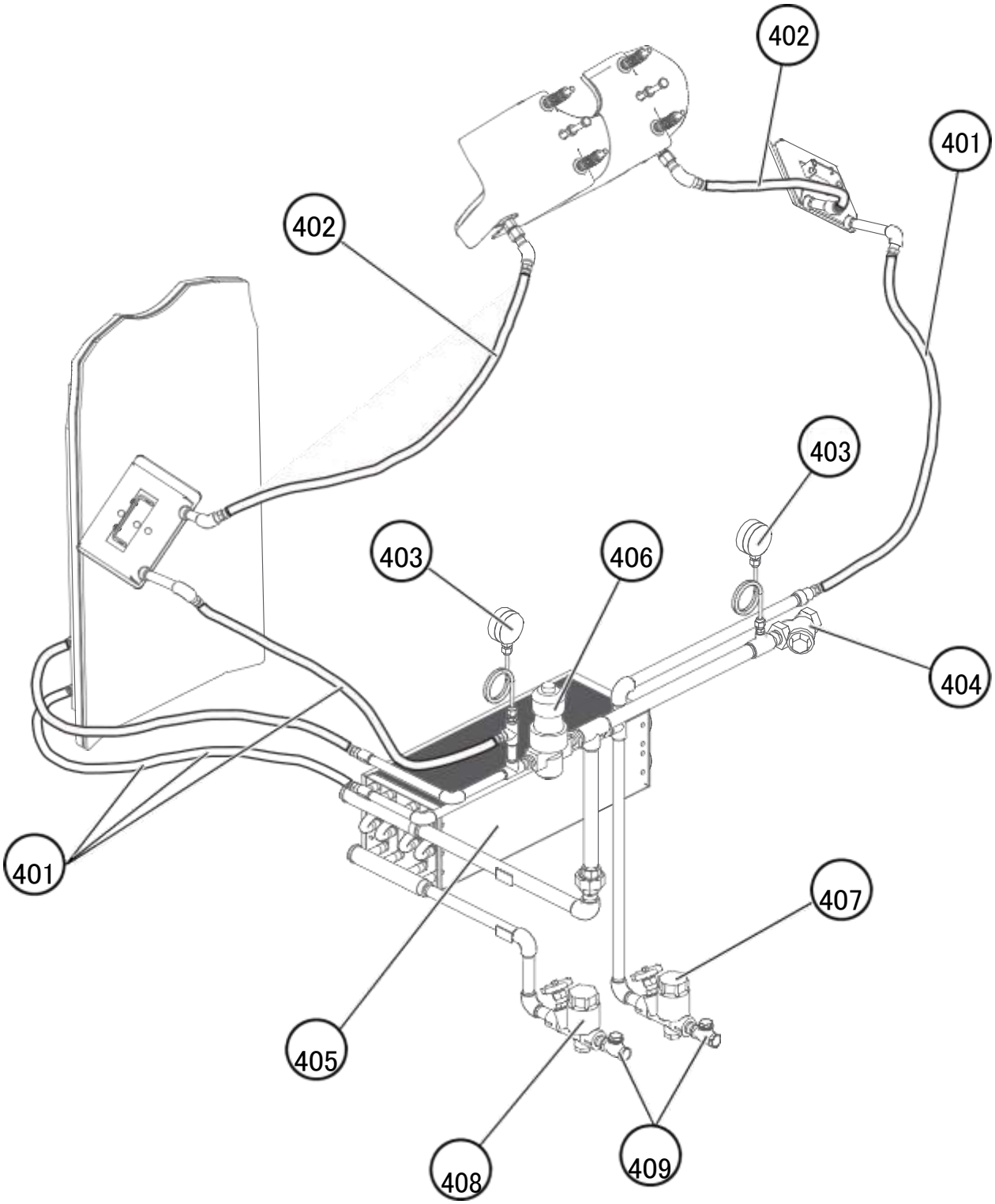

4: Dampfleitungen

Nr.	Bezeichnung:	Artikel-Nr.:	Menge:	Bemerkung:
401	Flexibler Schlauch	A6B020	4	
402	Flexibler Schlauch	A6B018	2	
403	Dampfdruckmesser	J0A003	2	
404	Y-Stück	J2M013	1	
405	Heizregister	RD300	1	
406	Druckreduzierventil	J6C003	1	
407	Kondensatableiter	J2N003	1	
408	Kondensatableiter	J2N001	1	
409	Rückflussventil mit Klappe	J2J006	2	

5: Bedienelemente

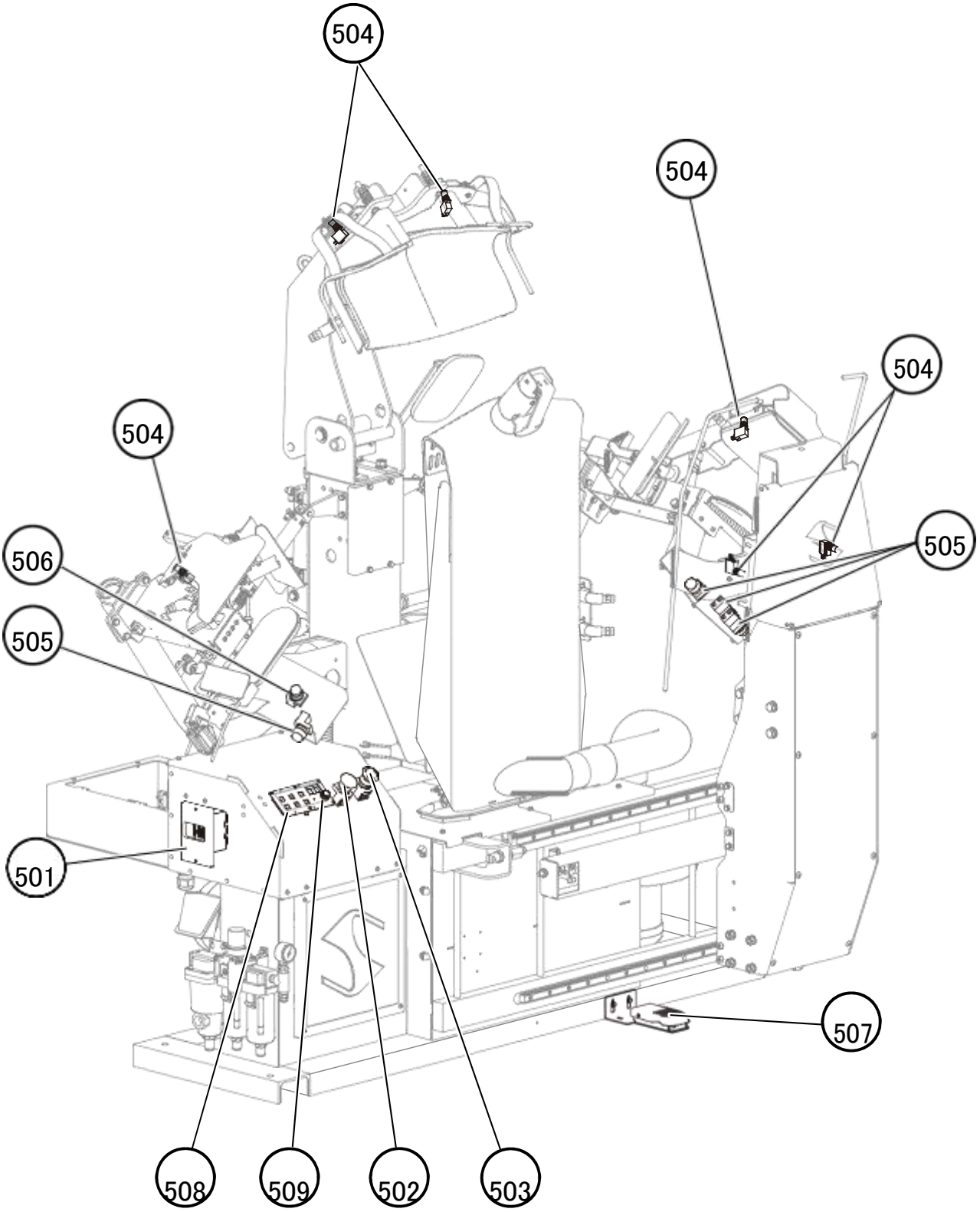

5: Bedienelemente

Nr.	Bezeichnung:	Artikel-Nr.:	Menge:	Bemerkung:
501	Leistungsschalter	21C006	1	
502	Druckschalter	21I170	1	Zurücksetzen in Grundstellung
503	Druckschalter	21I171	1	Not-Aus
504	Druckschalter	21I085	6	Schutzschalter
505	Druckschalter	21I181	4	Links/Rechts Start
506	Druckschalter	21I108	1	
507	Fußpedal	FP-UNT-001	1	
	Mikroschalter	21E035	1	
	Fußpedal Feder	H0D019	1	
508	Blech	20U139	1	
509	Knopf	21D006	1	

6: Bezüge

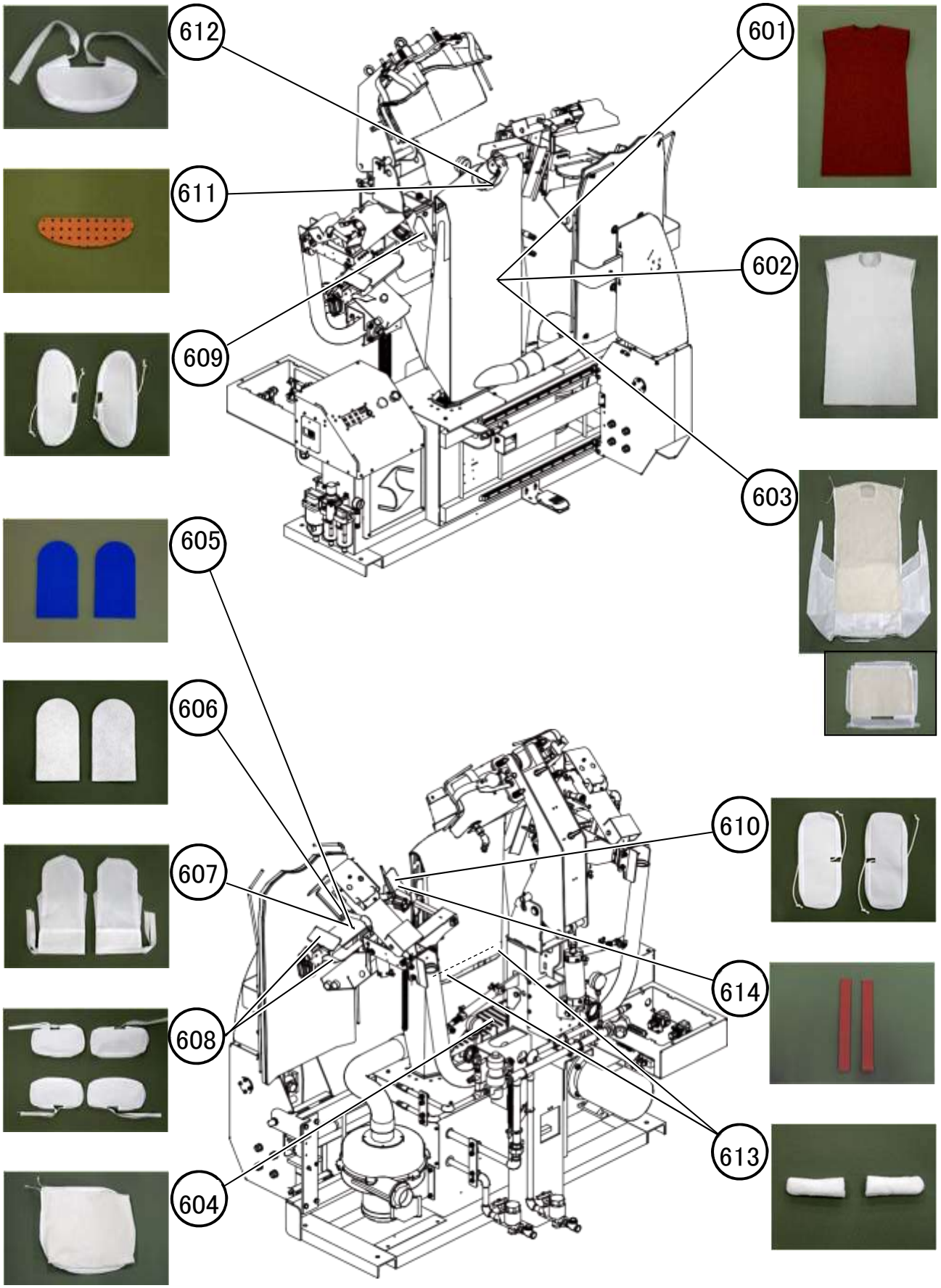

6: Bezüge

Nr.	Bezeichnung:	Artikel-Nr.:	Menge:	Bemerkung:
601	Büste Silikon 10mm	S1B602	1	
602	Büste Molton 8mm	S1B601	1	
603	Büste Bezug	S1B600	1	
604	Fixierung hinten Bezug	S1B603	1	
605	Manschettenfalten-Presse Silikon 6mm	S1B014	2	
606	Manschettenfalten-Presse Molton 5mm	S1B013	2	
607	Manschettenfalten-Presse, rechts Bezug	S1B029	1	
	Manschettenfalten-Presse, links Bezug	S1B030	1	
608	Manschettenhalter Bezug links oben/rechts unten	S1B040	2	
	Manschettenhalter Bezug links unten/rechts oben	S1B041	2	
609	Klammer für Kurzarmhemden Bezug	S1B017	2	
610	Klammer für Kurzarmhemden Bezug	S1B028	2	
611	Halterung Hemdkragen Silikon Orange	S1B023	1	
612	Halterung Hemdkragen Bezug	S1B022	1	
613	Oberbezugschutz hinten	S1B597	2	
614	Klebeband	S1T002	2	